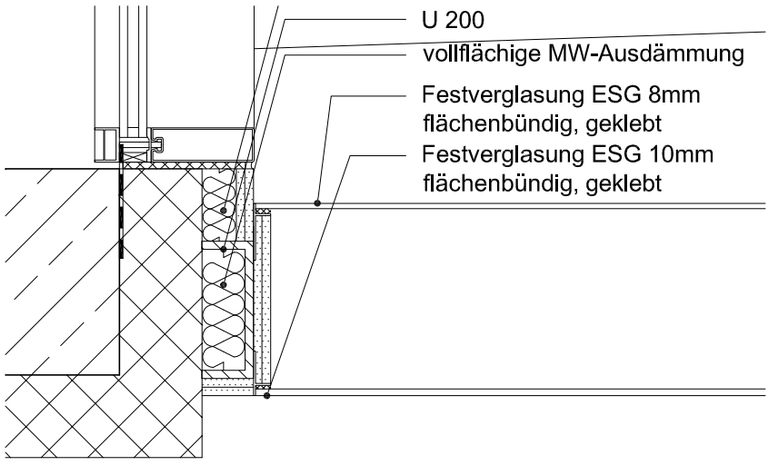
U 200
vollflächige MW-Ausdämmung
Festverglasung ESG 8mm
flächenbündig, geklebt
Festverglasung ESG 10mm
flächenbündig, geklebt

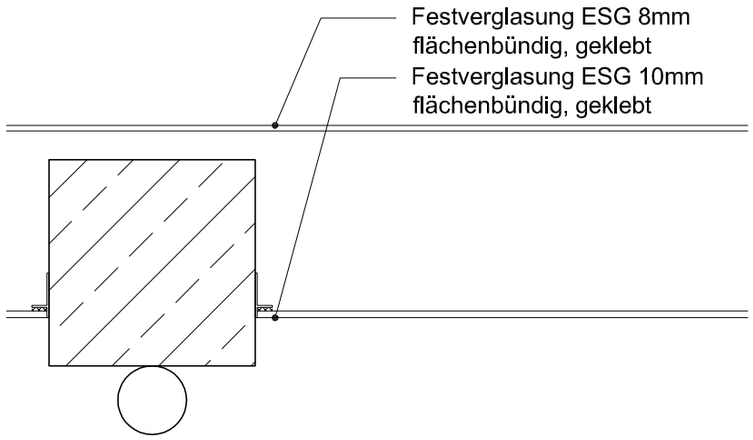
Festverglasung ESG 8mm
flächenbündig, geklebt
Festverglasung ESG 10mm
flächenbündig, geklebt

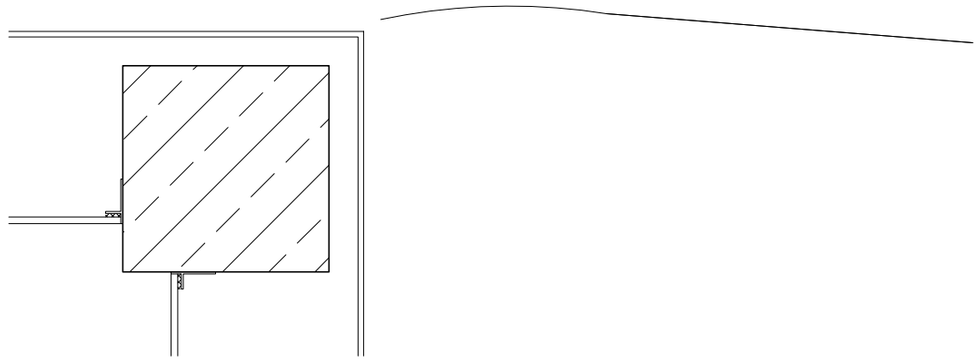

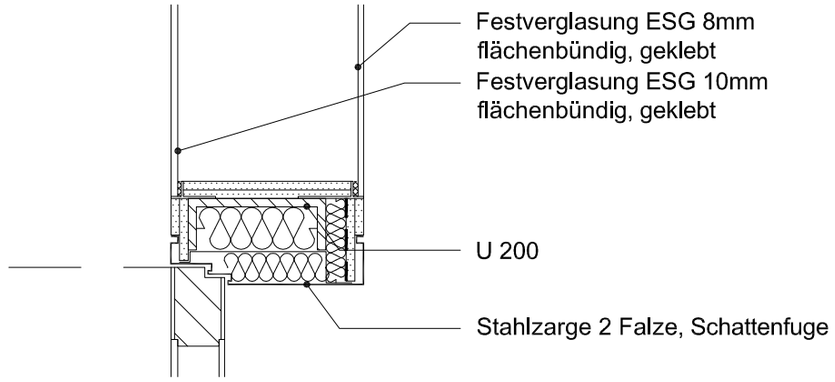
Festverglasung ESG 8mm
flächenbündig, geklebt
Festverglasung ESG 10mm
flächenbündig, geklebt
U 200
Stahlzarge 2 Falze, Schattenfuge

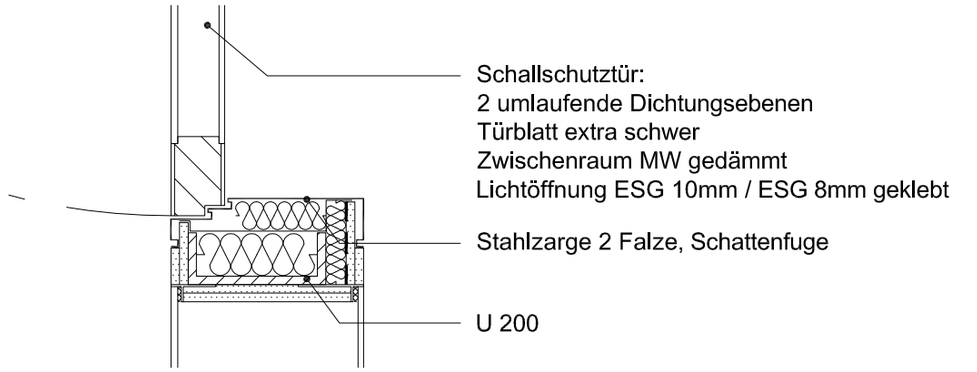
Schallschutztür:
2 umlaufende Dichtungsebenen
Türblatt extra schwer
Zwischenraum MW gedämmt
Lichtöffnung ESG 10mm / ESG 8mm geklebt
Stahlzarge 2 Falze, Schattenfuge
U 200

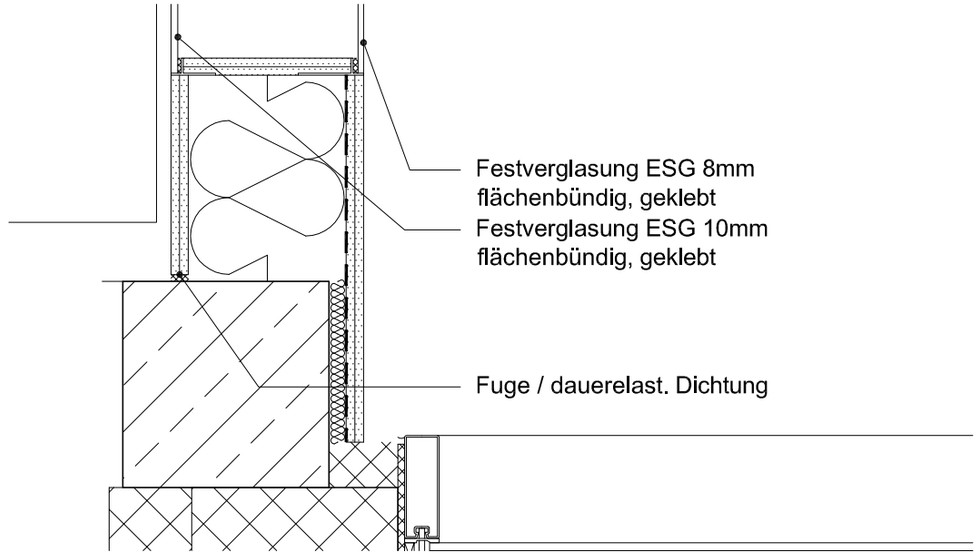
Festverglasung ESG 8mm
flächenbündig, geklebt
Festverglasung ESG 10mm
flächenbündig, geklebt
Fuge / dauerelast. Dichtung